Jud Bau-Stoffe + Systeme GmbH
Kasernenstrasse 88a · 9100 Herisau
Tel. 071 311 82 16 · www.jud-baustoffe.ch

Intumex® AN Brandschutzacrylmasse für Fugen und Abschottungen

Einsatz

Intumex® AN ist eine einkomponentige Brandschutzmasse. Durch die hervorragenden Verarbeitungseigenschaften können kleine Kabeldurchführungen als auch Baufugen mit geringen Bewegungen in Wänden, Decken, Einbauelementen sowie Fenster, Türen und Zargen rasch und sicher verschlossen werden.

Eigenschaften

Intumex® AN ist auf Acrylbasis und überstreichbar. Anstrichhaftung und Eignung ist im Einzelfall zu prüfen.
Intumex® AN intumesziert bzw. schäumt unter Wärmeeinwirkung im Brandfall wirkungsvoll auf und schliesst zusätzlich allfällige Undichtigkeiten rauchgasdicht ab. Eine einseitige Anwendung reicht für EI90. Intumex® AN weist eine gute Haftung auf den verschiedensten Untergründen auf.

Lagerung

Vor Frost und Hitze schützen.
In kühlen und trockenen Räumen lagern, angebrochene Gebinde rasch verbrauchen. Nur in original verschlossenen Gebinden 12 Monate ab Abfülldatum lagerfähig.
Lagern und Transportieren bei 3 °C - 35 °C.

Verarbeitung

Untergrundvorbereitung. Die Fugenflanken sind von Staub und Verschmutzungen zu reinigen. Fugenraum mit rundem Schaumstoffprofil oder mit Mineralwolle ausbilden bzw. hinterfüllen. Stark saugende Untergründe (Beton, Mörtel, etc.) anfeuchten, um zu vermeiden, dass dem frisch eingebrachten Intumex® AN die feuchte Komponente entzogen wird.

Einbau. Intumex® AN lückenlos in den Fugenraum oder Ringspalt einbringen und Oberfläche mit wassergenetztem Gegenstand oder Handschuhfinger nachglätten. Das vorgängige Abkleben der Fugenflanken vermeidet das Verschmieren der angrenzenden Oberflächen und ergibt die Möglichkeit, das eingebrachte Material mit dem nötigen Druck nachzuglätten. Ausformungen mit beidseitiger tiefer Flankenhaftung und dünnem Scheitel halten bei grösseren Fugenbewegungen am besten dicht. Rechteckfüllung nur bei starren Fugen anwenden. Nach der Montage die Abschottung oder die Brandschutzfuge kennzeichnen.
Nicht unter Temperaturen von + 5°C bzw. über + 40° C verarbeiten.

Sicherheitshinweise

Von Kindern fernhalten. Kontakt mit Nahrungsmitteln vermeiden. Enhält keine Gefahrstoffe gemäss 67/548/EWG und (EC) no 1272/2008.

Lieferform

In Kartuschen 310 ml
weiss
24 Kartuschen / Karton
1440 Kartuschen / Palette

In Beuteln 600 ml
weiss und grau
20 Beutel / Karton
880 Beutel / Palette

Zulassungen / Klassifizierungen

Klassifizierung R1 HL2 nach DIN EN 45545-2:2016-02
ETA-15/0688 (Fuge), ETA-15/0687 (Abschottung)

VKF Nr. 26645 (RF1 Hinterfüllung)
VKF Nr. 31882 (RF3 (cr) Hinterfüllung)

Bewertung eco-1:
Sehr gut geeignet für MINERGIE-ECO
Entspricht 1. Priorität ECO-BKP

BREEAM International: Konform

Technische Daten

Farbe	weiss (ca. RAL 9001) grau (ca. RAL 7037)
Konsistenz	pastös, standfest
Dichte	nass: 1,6 ± 0,2 g/cm³ trocken: 1,8 ± 0,2 g/cm³
Elastizität:	min. 15 % bei Bruchdehnung
nach Härtung	min. 15 % bei Stauchung
Glührückstand	ca. 70% (600 °C, 15 min)
Expansionshöhe	1 : 1,6 (400 °C)
UV-Stabilität	sehr gut
Hautbildung	nach ca. 15 min (20 °C, 65% rel. Luftfeuchtigkeit)

Auszug von weiteren Prüfungen (bitte anfragen):
- alterungsbeständig bis 30 Jahre
- stabil bei negativen Temperaturen bis - 50°C
- stabil gegen Vibrationen: 10 - 55 Hz

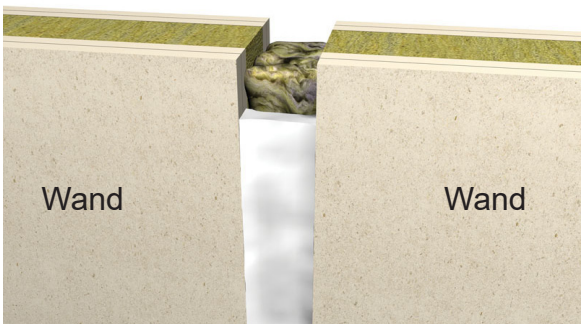

Jud Bau-Stoffe + Systeme GmbH
Kasernenstrasse 88a · 9100 Herisau
Tel. 071 311 82 16 · www.jud-baustoffe.ch

Intumex® AN Brandschutzacrylmasse für Fugen

Massivwände (≥ 100 mm) und Massivdecken (≥ 150 mm) mit brennbarer Hinterfüllung mind. RF3 (cr) , z.B. EPS, XPS oder Glaswolle mit T < 1000 °C (VKF-Nr. 31882)

Einseitig EI90: Decke - Decke

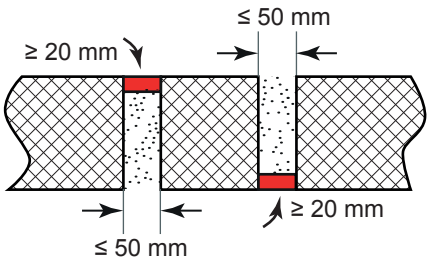

Einseitig EI90: Wand - Wand

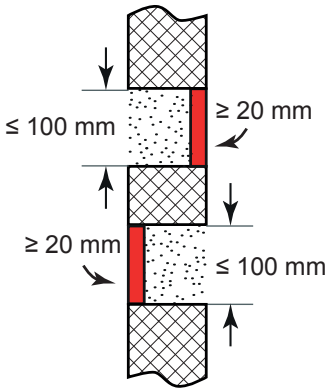

Einseitig EI90: Decke - Wand

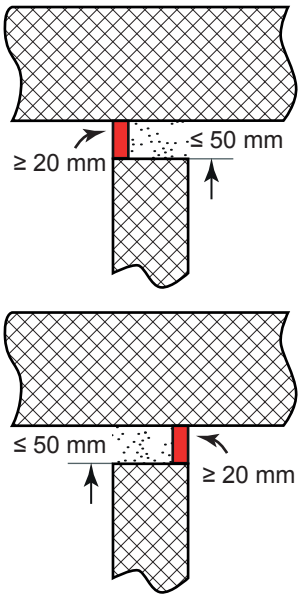

Massivwände (≥ 100 mm) und Massivdecken (≥ 150 mm) mit Hinterfüllung RF1, T ≥ 1000 °C, ≥40 kg/m³, z.B. Mineralwolle (VKF-Nr. 26645)

Einseitig / beidseitig EI90: Wand - Wand

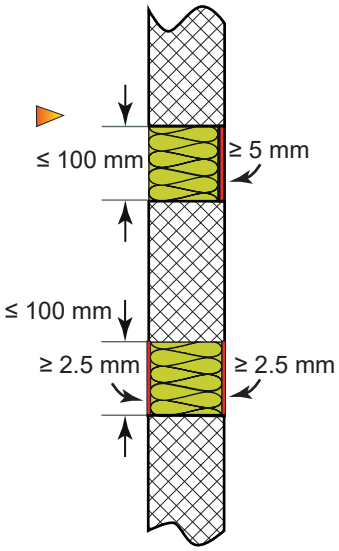

Einseitig EI120: Decke - Decke, Decke - Wand

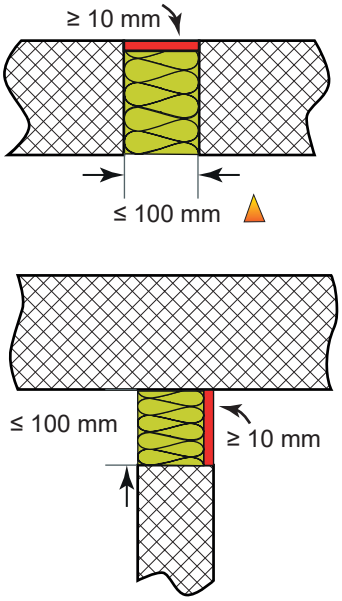

Einseitig / beidseitig EI90: Wand - Wand

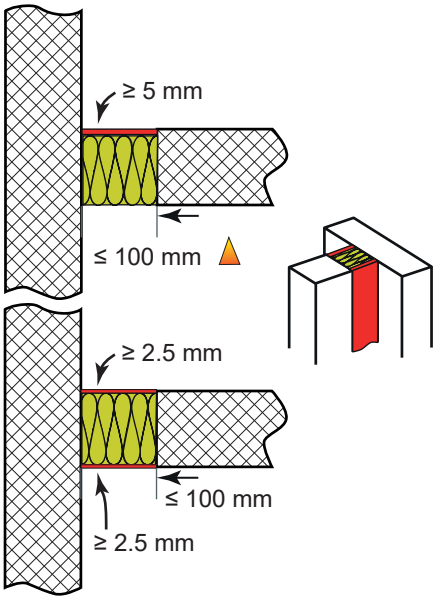

Intumex® AN Brandschutzacrylmasse für Fugen

Massivwände (≥ 100 mm) und Leichtbauwände (LBW, ≥ 100 mm) mit Hinterfüllung RF1, T ≥ 1000 °C, ≥40 kg/m³, z.B. Mineralwolle (VKF-Nr. 26645)

Einseitig* / beidseitig EI90:
Wand - Wand (LBW - Massiv)

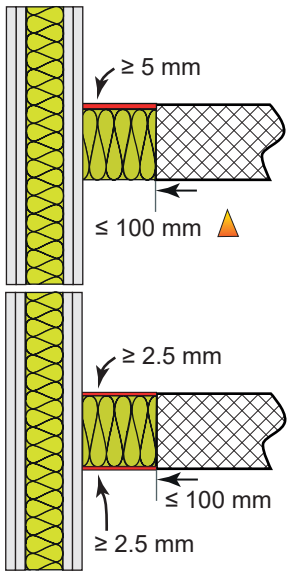

Einseitig* / beidseitig EI90:
Wand - Wand (Massiv - LBW)

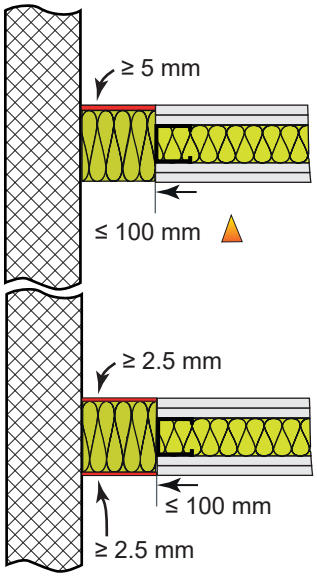

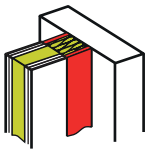

Leibung für LBW Anschluss:

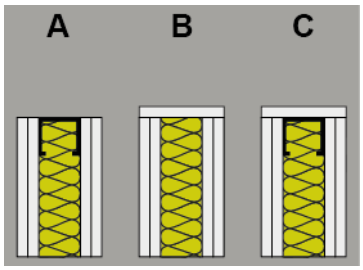

Leichtbauwände (LBW, ≥ 100 mm) mit Hinterfüllung RF1, T ≥ 1000 °C, ≥40 kg/m³, z.B. Mineralwolle (VKF-Nr. 26645)

Einseitig* / beidseitig EI90:
Wand - Wand (LBW - LBW)

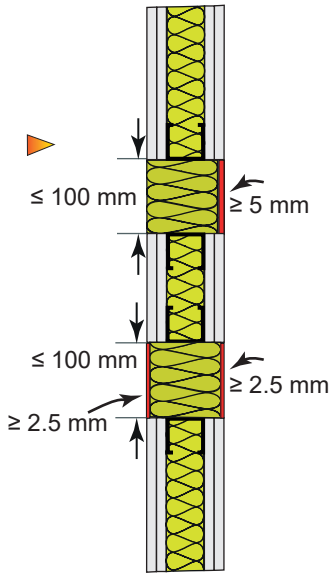

Einseitig* / beidseitig EI90:
Wand - Wand (LBW - LBW)

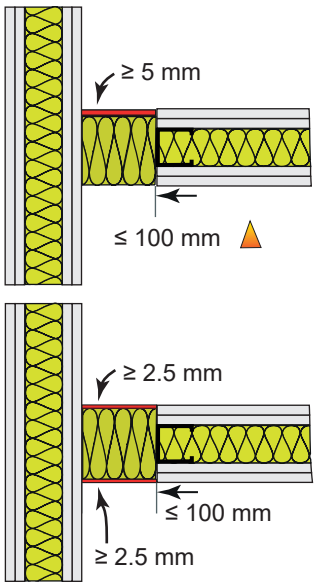

Leibung für LBW Anschluss:

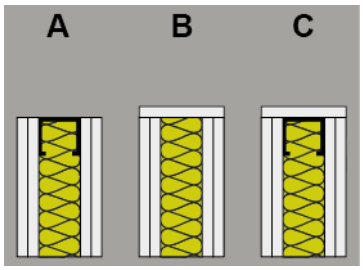

Intumex® AN Brandschutzacrylmasse für Abschottungen

Kabelabschottungen in Kernbohrungen in leichten Trennwandkonstruktionen (≥ 100 mm), Massivwänden und Massivdecken (≥ 150 mm), mind. EI90

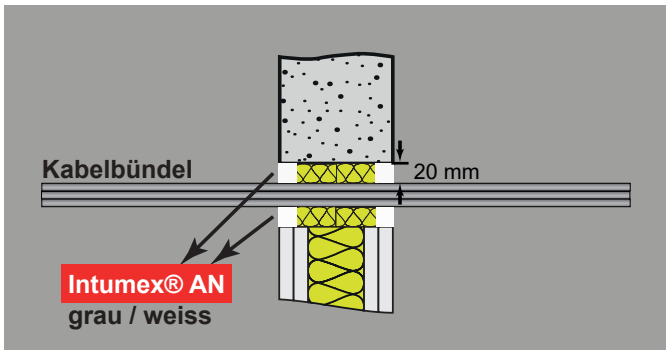

EI90 Abschottung eines Kabelbündels beidseitig mit Intumex® AN (20 mm Breite, 15 mm Tiefe) durch eine Leichtbauwand oder Massivwand. Hinterfüllung mit nicht brennbarer Steinwolle (A1 → RF1).

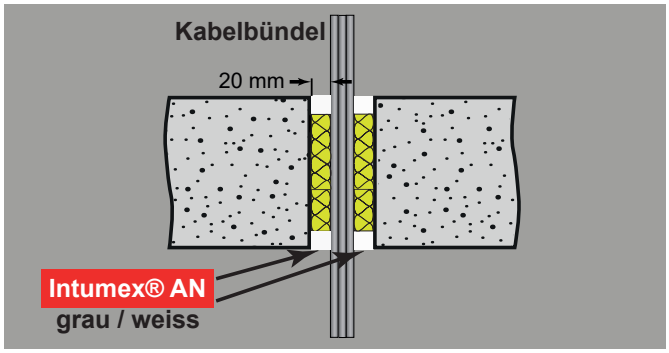

EI90 Abschottung eines Kabelbündels beidseitig mit Intumex® AN (20 mm Breite, 15 mm Tiefe) durch eine Massivdecke. Hinterfüllung mit nicht brennbarer Steinwolle (A1 → RF1).

Mit Intumex® AN lassen sich kleine Kabeldurchführungen von Einzelkabeln als auch Kabelbündeln rasch und unkompliziert abschotten. Es sind verschiedene Strom- und Datenkabeltypen geprüft. Ein Kabelbündel bis Ø 100 mm bestehend aus Einzelkabeln mit max. Ø von 21 mm erreicht den Feuerwiderstand EI90. Die Hinterfüllung erfolgt mit Steinwolle (A1 → RF1) mit einer Dichte von mind. 40 kg/m³. Intumex® AN ist in allen Fällen beidseitig bzw. ober- und unterseitig anzubringen in der Breite von 20 mm und einer Tiefe von 15 mm.

Vorteile:
- Schnelles Abschotten von einzelnen Kabelbündeln
- Kein Beschichten der Kabel notwendig

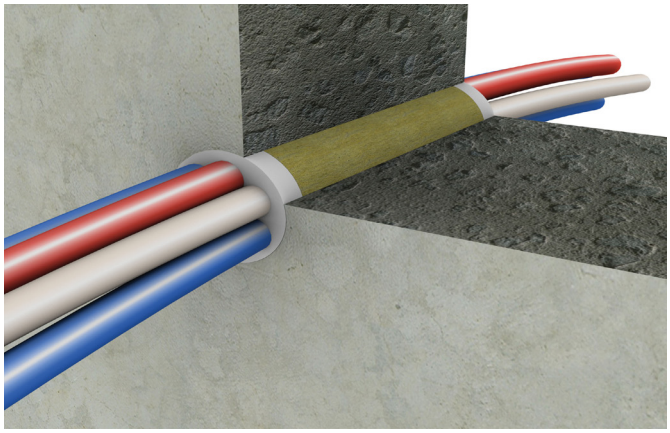

Dreidimensionale Ansicht einer EI90 Abschottung eines Kabelbündels beidseitig mit Intumex® AN (20 mm Breite, 15 mm Tiefe) durch eine Massivwand. Hinterfüllung mit nicht brennbarer Steinwolle.

Ringspaltverschluss bei Stahlrohren isoliert mit nicht brennbarer Isolation in leichter Trennwand (≥ 100 mm), Massivwänden und Massivdecken (≥ 150 mm), mind. EI90

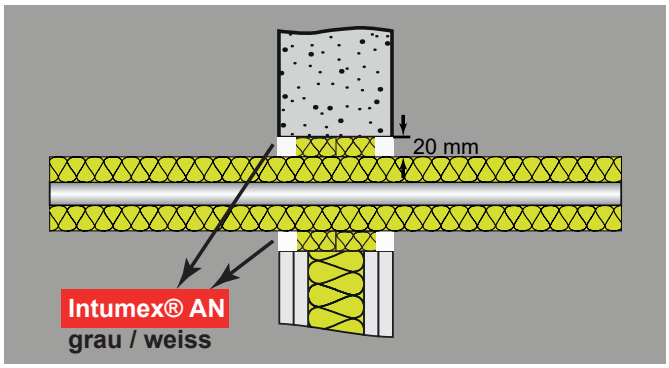

Ringspaltverschluss mit Intumex® AN (20 mm Breite, 15 mm Tiefe) eines Stahlrohres, welches durchgehend mit Steinwolle isoliert ist (> 1000 °C, mind. A2-s1,d0 → RF2). Die Hinterfüllung des Spalts erfolgt mit Steinwolle (A1 → RF1).

Mit Intumex® AN lässt sich auch der Ringspalt um mit Steinwolle isolierte Stahlrohre einfach verschliessen. Die Hinterfüllung erfolgt mit Steinwolle (A1 --> RF1) mit einer Dichte von mind. 40 kg/m³. Intumex® AN ist in allen Fällen beidseitig bzw. ober- und unterseitig anzubringen in der Breite von 20 mm und einer Tiefe von 15 mm.

Stahlrohre:
- Aussendurchmesser von 50 bis 106 mm
- Rohrwandstärke von 2 bis 14,2 mm

Unsere Empfehlungen und Beratungen sind unverbindlich. Produkteeinsatz und Produkteeignung sind vom Verwender vor dem Einsatz zu prüfen. Wir behalten uns vor, forschungsbedingte Produkteänderungen vorzunehmen.